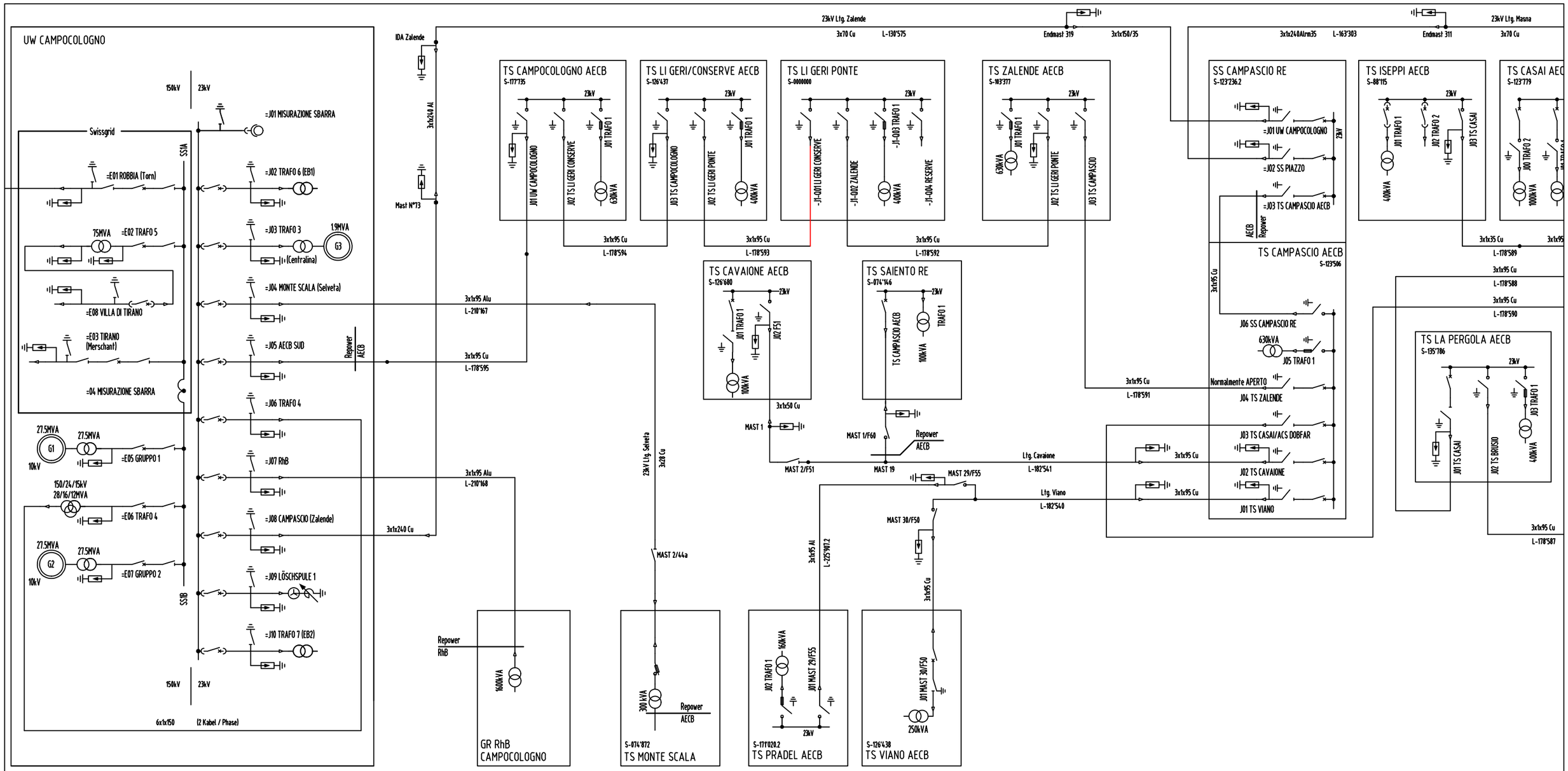

Leistungsschalter
Lasttrenner
Lasttrennsicherung
Lasttrenner + HS Sicherung
Trenner
Trenner + HS
Erdtrenner
Leistungsschalterwagen
Lasttrennwagen
Lasttrennwagen + HS
Dreistellungslasttrenner
Dreistellunglasttrenner + HS
Dreistellungstrenner
Lasterdtrenner
Erdtrenner Payer
Trennstelle
Sicherung
Endverschluss
Überspannungsableiter
Trafo EB
Trafo
EEA Energieerzeugungsanlage
Generator

LEGENDE

Neu
Abbruch
Bestehend

Layout: MS SCHEMA Ltg. 1 NEU V11.05.26 mee

BRUSIO

TRAFOSTATION

AECB Ltg. TS LI GERI CONSERVE-LI GERI PONTE

PRINZIPSCHEMA

☐ Vorprojekt ☐ Bauprojekt ☒ Eingabeprojekt ☐ Submissionsprojekt ☐ Ausführungsprojekt ☐ Wie gebaut

REPOWER
Via da Clalt 12
7742 Poschiavo
Tel. 081 839 71 11
Fax 081 839 72 99
E-Mail: hello@repower.com
www.repower.com

Ablage - Code	REN.EN.BRUG.TSNE.SA
Plan Nr.	2018.5
Datum	16.10.2025
Gez.	mee
Visum	bad
Format	A3
Massstab	-
Seiten Nr.	5 /6

8016436